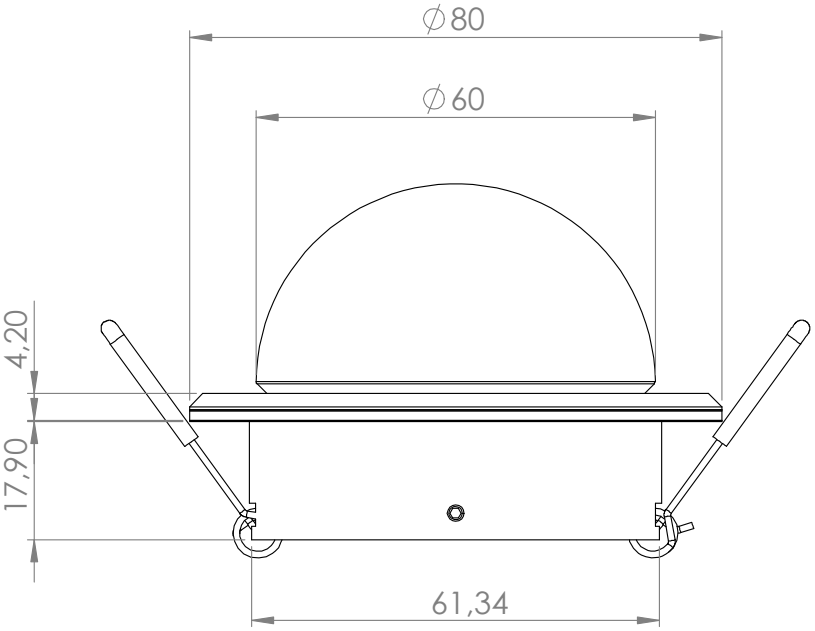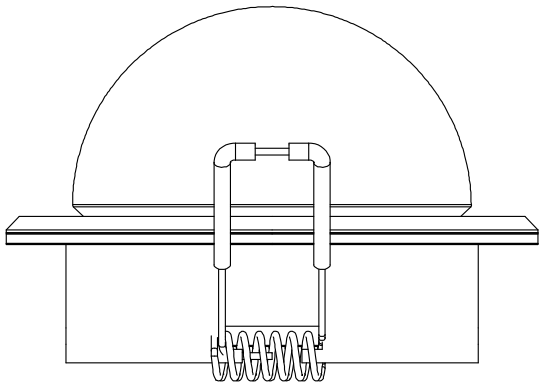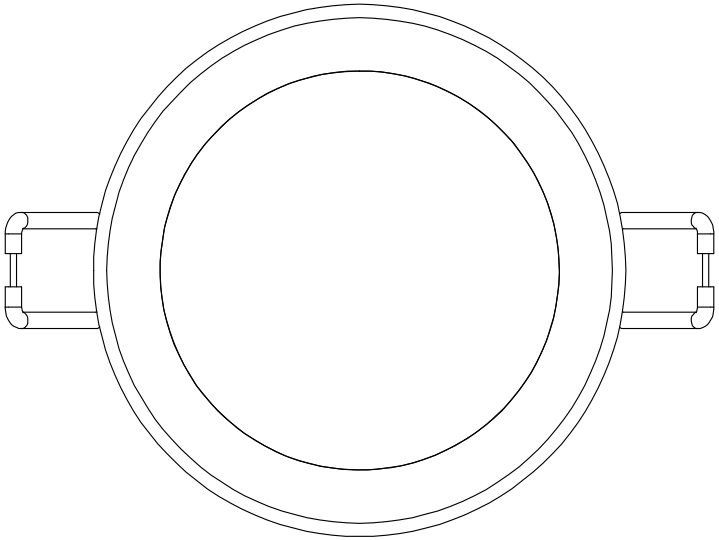
∅80
∅60
4,20
17,90
61,34